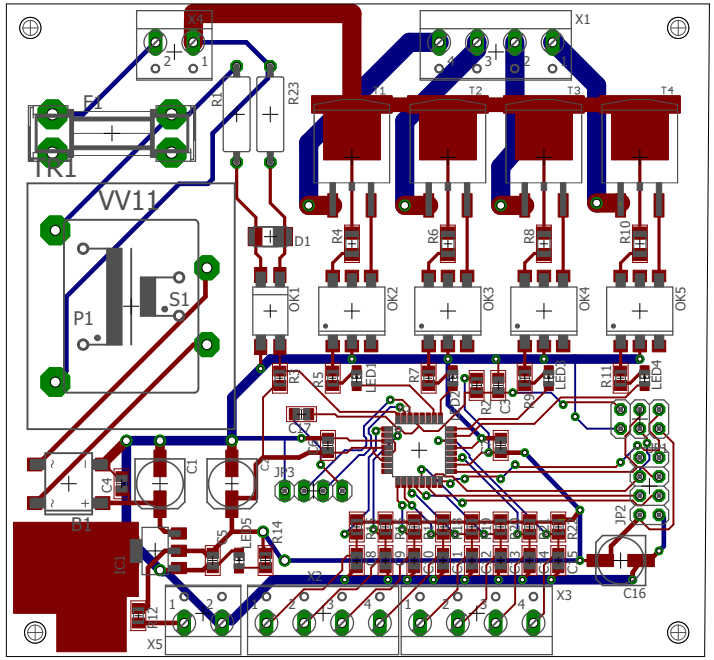

27.02.2017 11:31 D:_Devel\eagle\dss17022502\dss17022502.brd