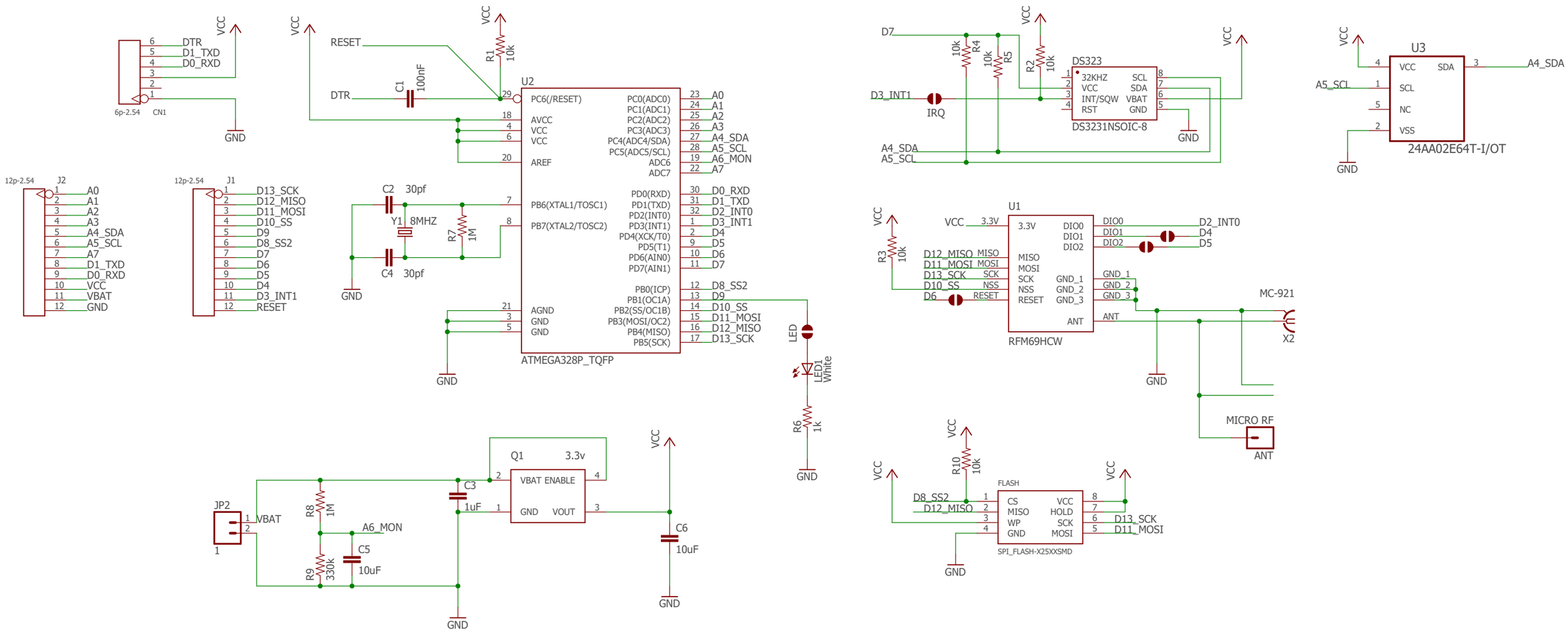
6p-2.54 CN1
DTR
D1_TXD
D0_RXD
VCC
GND
RESET
DTR
C1 100nF
R1 10k
U2
ATMEGA328P_TQFP
PC6(/RESET)
AVCC
VCC
AREF
AGND
PB6(XTAL1/TOSC1)
PB7(XTAL2/TOSC2)
PC0(ADC0)
PC1(ADC1)
PC2(ADC2)
PC3(ADC3)
PC4(ADC4/SDA)
PC5(ADC5/SCL)
ADC6
ADC7
PD0(RXD)
PD1(TXD)
PD2(INT0)
PD3(INT1)
PD4(XCK/T0)
PD5(T1)
PD6(AIN0)
PD7(AIN1)
PB0(ICP)
PB1(OC1A)
PB2(SS/OC1B)
PB3(MOSI/OC2)
PB4(MISO)
PB5(SCK)
A0
A1
A2
A3
A4_SDA
A5_SCL
A6_MON
A7
D0_RXD
D1_TXD
D2_INT0
D3_INT1
D4
D5
D6
D7
D8_SS2
D9
D10_SS
D11_MOSI
D12_MISO
D13_SCK
C2 30pf
Y1 8MHZ
C4 30pf
R7 1M
12p-2.54 J2
A0
A1
A2
A3
A4_SDA
A5_SCL
A7
D1_TXD
D0_RXD
VCC
VBAT
GND
12p-2.54 J1
D13_SCK
D12_MISO
D11_MOSI
D10_SS
D9
D8_SS2
D7
D6
D5
D4
D3_INT1
RESET
LED
LED1 White
R6 1k
D7
R4 10k
R5 10k
R2 10k
D3_INT1
IRQ
A4_SDA
A5_SCL
DS323
32KHZ
VCC
INT/SQW
RST
SCL
SDA
VBAT
GND
DS3231NSOIC-8
U3
VCC
SCL
NC
VSS
SDA
24AA02E64T-I/OT
A5_SCL
A4_SDA
U1
RFM69HCW
3.3V
MISO
MOSI
SCK
NSS
RESET
DIO0
DIO1
DIO2
GND_1
GND_2
GND_3
ANT
R3 10k
D12_MISO
D11_MOSI
D13_SCK
D10_SS
D6
D2_INT0
D4
D5
MC-921
X2
MICRO RF
ANT
JP2
VBAT
R8 1M
R9 330k
A6_MON
C5 10uF
C3 1uF
Q1 3.3v
VBAT ENABLE
GND VOUT
C6 10uF
R10 10k
FLASH
CS
MISO
WP
GND
VCC
HOLD
SCK
MOSI
SPI_FLASH-X25XXSMD
D8_SS2
D12_MISO
D13_SCK
D11_MOSI