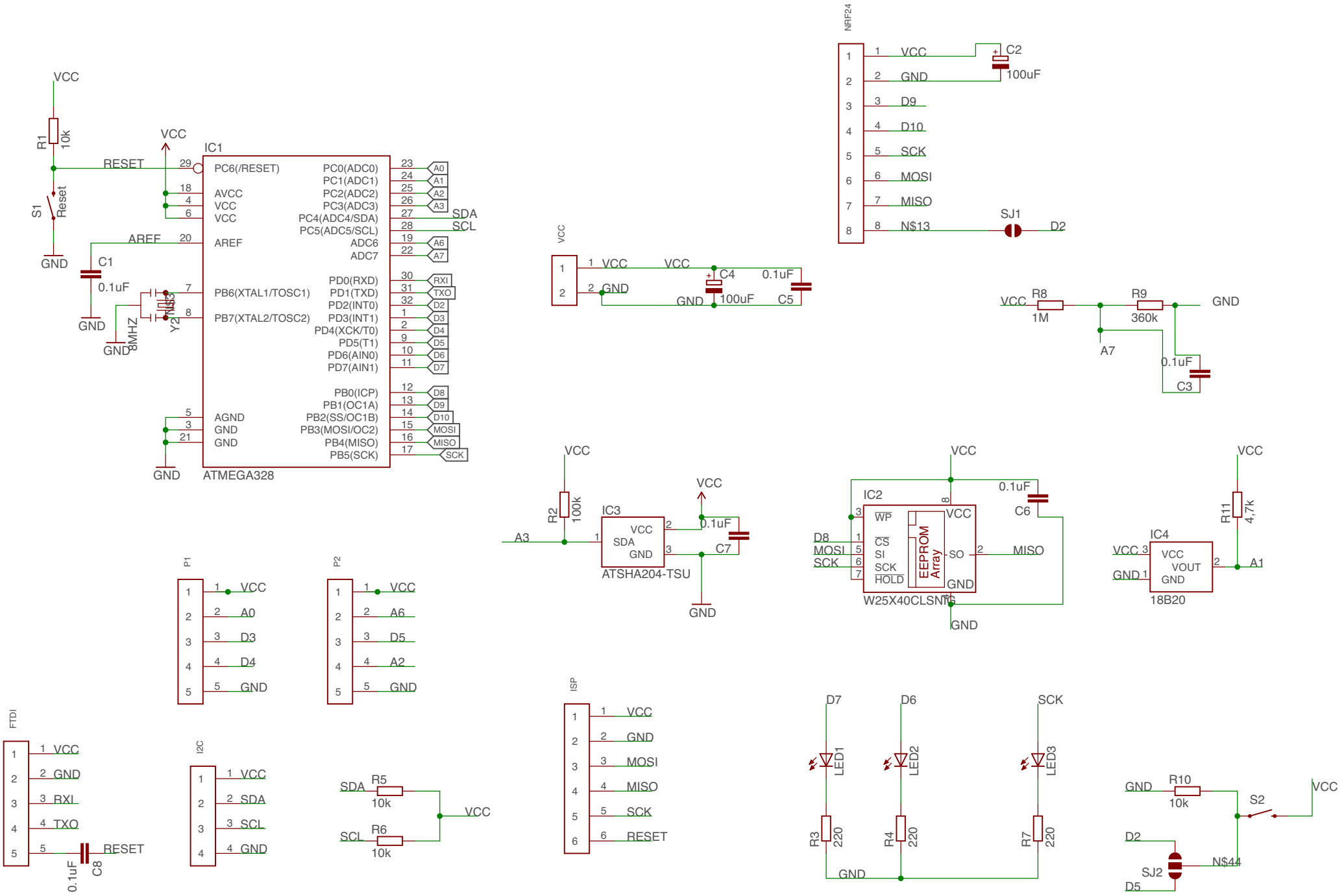

26.06.16 16:08 /Users/philippchrist/Desktop/philoduino v1.2/philoduino v1.2.sch (Sheet: 1/1)